HIKMICRO

SATO SHOUJI INC.

# 常時監視用の
# サーモグラフィカメラ

サーモグラフィキューブカメラ

## HM-TD3028T シリーズ

**HM-TD3028T-2/Q (B)／ HM-TD3028T-3/Q(B)**

設置型 | 超小型 軽量 | 防塵防水 IP67 | アラーム 機能 | 広視野

## 簡単設置の超小型カメラ

約11cm×6cmの超小型カメラ。背面マグネットで金属面に簡単に設置可能。1/4ネジを使用して壁面への設置やブラケットへの固定など多彩な設置方法に対応。

背面マグネットで
金属面に簡単設置

オプションブラケットで
壁や天井に設置

## 常時監視して異常発生をお知らせ

温度を測定･監視してパソコンから温度状況を確認できます。設定した許容温度を超えた際は、アラーム機能で設備異常をお知らせして、メールで温度異常を報告します。

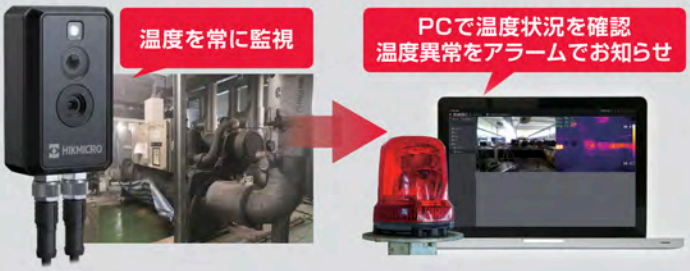


## 工場設備やデータセンターの温度監視に

電気キャビネット

データセンサー

製造工程

配管施設

# PCでいつでも温度状況を確認・アラームで設備異常をお知らせ

接続イメージ

パソコン、アラーム機器を接続して、温度異常をアラームでお知らせ、PCでリアルタイムで温度状況を確認・記録。
高温/低温/温度差等のアラーム設定で多様な検知方法に対応。

**アラーム機能**
アラームとメールで温度異常をお知らせ

**撮影・録画**
可視化された温度状況をPCで撮影・録画

**色調補正**
露出・ホワイトバランス等色調補正が可能

## 仕様詳細

| モデル | | HM-TD3028T-2/Q(B) | HM-TD3028T-3/Q(B) |
|---|---|---|---|
| 赤外線画像 | イメージセンサー | Vox非冷却フォーカルプレーンアレイ | |
| | 解像度 | 256×192 | |
| | ピクセル間隔 | 12μm | |
| | 応答波長帯 | 8 ～14μm | |
| | NETD | 0.04℃未満(@25℃,F#=1.0) | |
| | 焦点距離 | 2.1mm | 3.6mm |
| | フォーカスモード | アサーマル(温度無依存) | |
| | 視野 | 90°× 64.2°(H×V) | 50°× 37.2°(H×V) |
| | IFOV | 5.71mard | 3.33mard |
| | 画像周波数 | 25fps | |
| | 絞り | F1.0 | |
| | 最短撮影距離 | 0.1m | 0.3m |
| | 温度測定距離 | 0.2m×0.2mの物体で7m<br>0.5m×0.5mの物体で17.5m | 0.2m×0.2mの物体で12m<br>0.5m×0.5mの物体で30m |
| 光モジュール | イメージセンサー | 1/5" プログレッシブスキャン CMOSセンサー | |
| | 解像度 | 2688 × 1520(4MP) | |
| | 焦点距離 | 1.4 mm | |
| | 最小照度 | 0.06 Lux @ (2.2, AGC起動),0 Lux(IR) | |
| | 視野 | 96.9°× 77.2°(H×V) | |
| | 絞り | F2.2 | |
| 表示 | 画像モード | サーマル/可視光線/融合 | |
| | デジタルズーム | ×2、×4 | |
| 一般仕様 | メニュー言語 | 日本語(他 英語、中国語などの33言語) | |
| | 電源 | 12VDC、最大5W　PoE(802.3af,class2) | |
| | 使用環境 | −20～60℃　95%RH以下 | |
| | 防塵防水性能 | IP67 | |
| | 重量 | 約335g | |
| 画像 | メインストリーム | サーマルチャンネル: 25 fps (1280 × 960)<br>可視光チャンネル: 25 fps (2688 × 1520) | |
| | サブストリーム | サーマルチャンネル: 25 fps (704 × 576)<br>可視光チャンネル: 25 fps (704 × 576) | |
| | 画像補正 | 3D DNR, EIS | |
| | 画像設定 | 回転モード、明るさ、コントラスト、<br>AGCはクライアントソフトウェアまたはWebブラウザで調整可 | |
| ビデオ | ビデオ圧縮 | H.264 (ベースライン/メイン/ハイプロファイル) /MJPEG/H.265 | |
| | ビデオビットレート | 256Kbps～16Mbps | |

| | | |
|---|---|---|
| スマート機能 | 温度範囲 | -20°C ～ 150°C、0°C ～ 550°C |
| | 温度精度 | 最大 (± 2°C、± 2%) |
| | 温度測定ルール | 現在値/最大値/最小値<br>スポット 10点 / エリア 10点 / ライン 1点 |
| 通信網 | アラームトリガー | ビデオ改ざんアラーム、ネットワーク切断、<br>IPアドレス競合、不正ログイン、HDDフル、HDDエラー |
| | プロトコル | IPv4/IPv6、HTTP、HTTPS、802.1x、Qos、FTP、SMTP、<br>IPv4/IPv6、HTTP、HTTPS、802.1x、Qos、FTP、SMTP、<br>TCP、UDP、IGMP、ICMP、DHCP、PPPoE、Bonjour |
| | 一般的な機能 | ワンキーリセット、ハートビート、ミラー、パスワード保護、<br>プライバシーマスク、ウォーターマーク、IPアドレスフィルター |
| 接続 | 通信インターフェース | 1、RJ45 イーサネット ポート、10M/100M/1000M<br>1、RS-485 インターフェイス |
| | 警報※ | 2chリレー出力、アラーム応答動作設定可 |
| サーモグラフィック統合 | 外部光学補正 | 熱光学透過率と外部光学温度の手動入力をサポート<br>校正係数の計算をサポート |
| | サーモグラフィルール温度情報 | リアルタイム出力(間隔:500ms) |
| | 画像の温度情報 | リアルタイム出力(デフォルト: 4 fps、フレームあたり<br>32ビット×640×512、16ビットと32ビットが選択可能) |
| | 熱画像キャプチャ | 32ビット 160×120 |
| | メタデータ出力 | 最大25 fps (16 ビット 256 × 192 |
| システム機能:点灯 | | ○ |

※インターフェースは受注生産で入出力を各1Chに変更可能

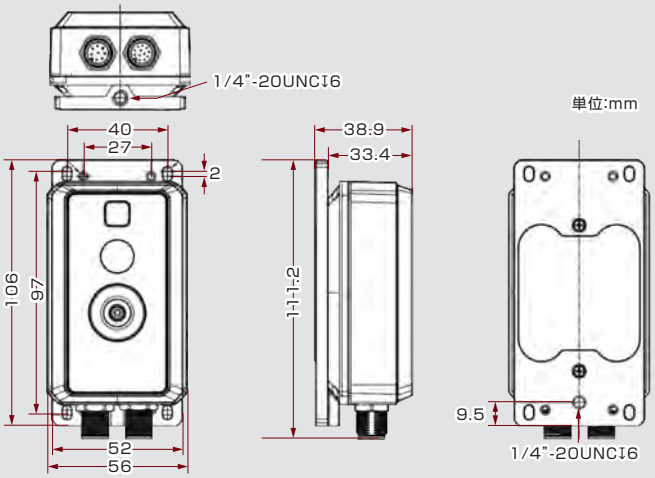


**カタログ掲載製品の詳細は**
**下記Webページをご覧ください。**

Web https://ureruzo.com/ondo00/hik_cubecamera_series.html

**販売価格については、お問い合わせください**


測定器の総合商社
株式会社 佐藤商事
SATO SHOUJI INC.
神奈川県川崎市中原区小杉町1-403 武蔵小杉タワープレイス5階
TEL. 044-738-0622　FAX. 044-738-0623
https://ureruzo.com　https://satosokuteiki.com



●このカタログで使用されている画像の一部はイメージです。色合いは実物と多少異なる場合があります。●このカタログで使用されている製品の画像はハメコミ合成です。●当紙面掲載の商品は改良のため、予告無く製品の仕様やデザインを変更する場合があります。 Copyright © 2023 Sato Shouji Inc. All Rights Reserved.　このカタログの記載内容は2024 年 12月現在のものです。